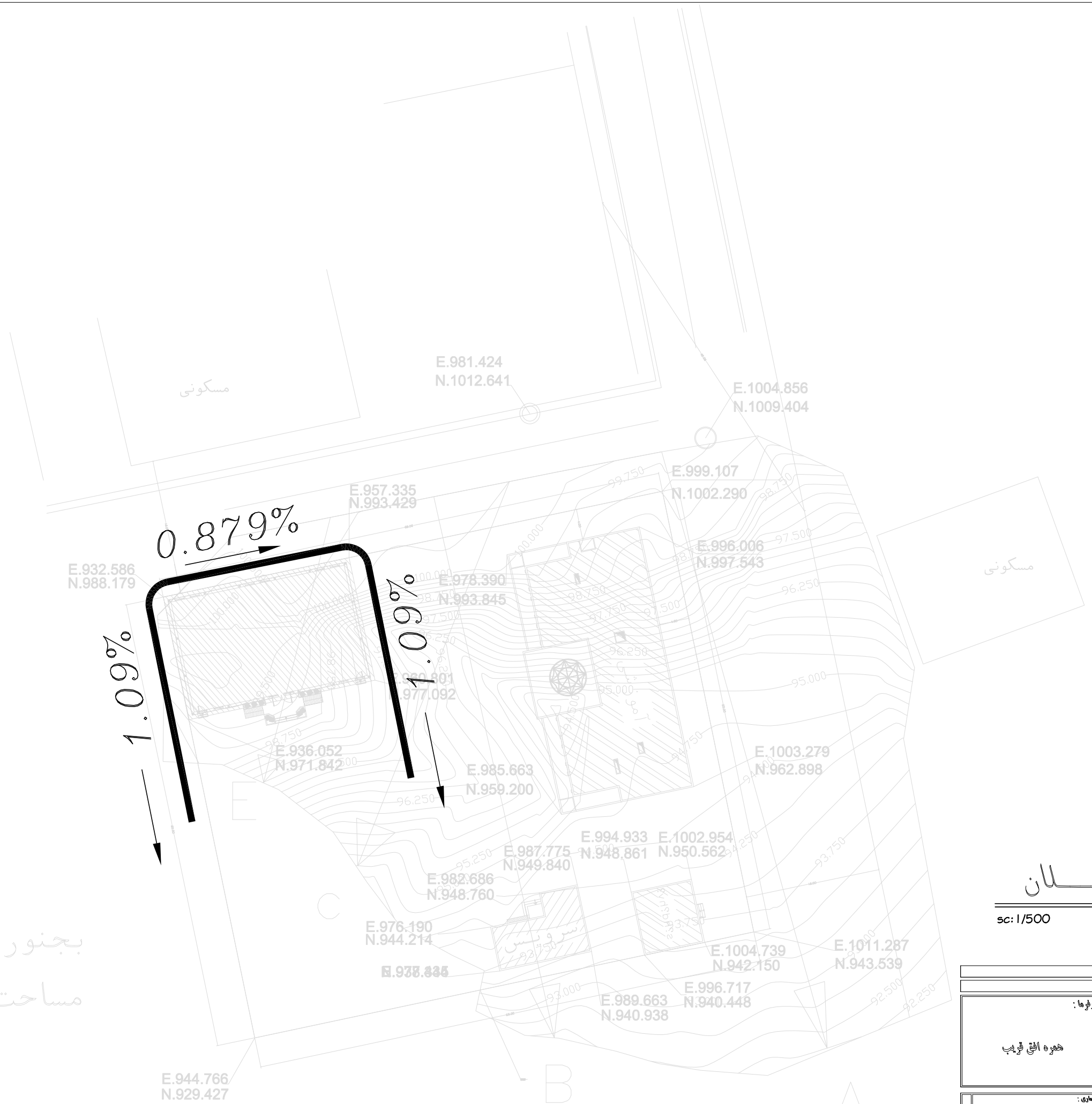

سایت پـــلان

sc: 1/500

بجنورد = حصار گرمخان

مساحت زمین = ۴۰۸۰

عنوان پروژه مدرسه	کارفرما : همره افق قریب

مقیاس :	عنوان نقشه : Surfce Water Channels	معماری :
واحد:		استوسیم:
مورخ :	شماره نقشه: 1	محاسب :
		کنترل :
		تصویب :
		شماره پروژه : AR-0000
		تاریخ شروع پروژه:

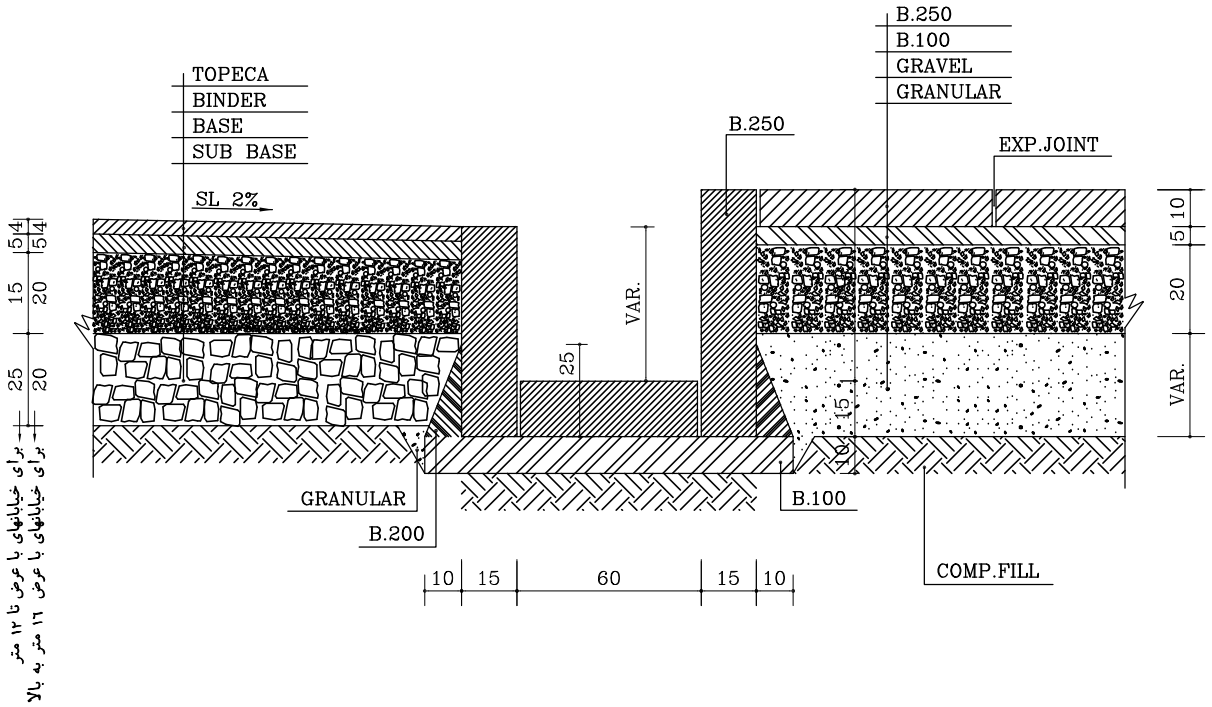

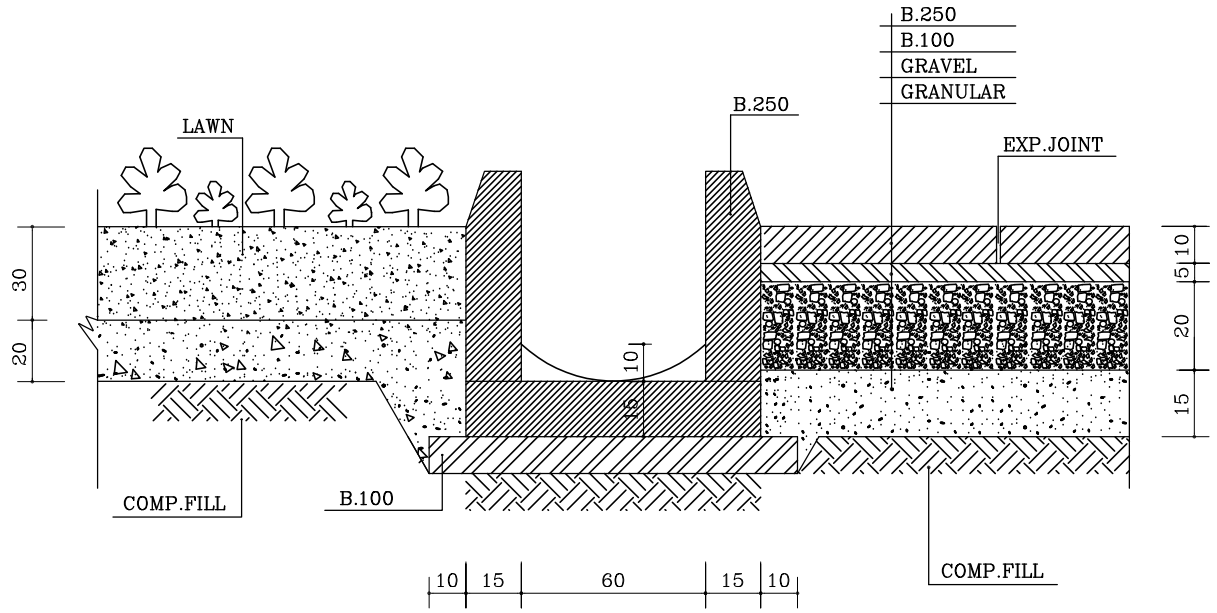

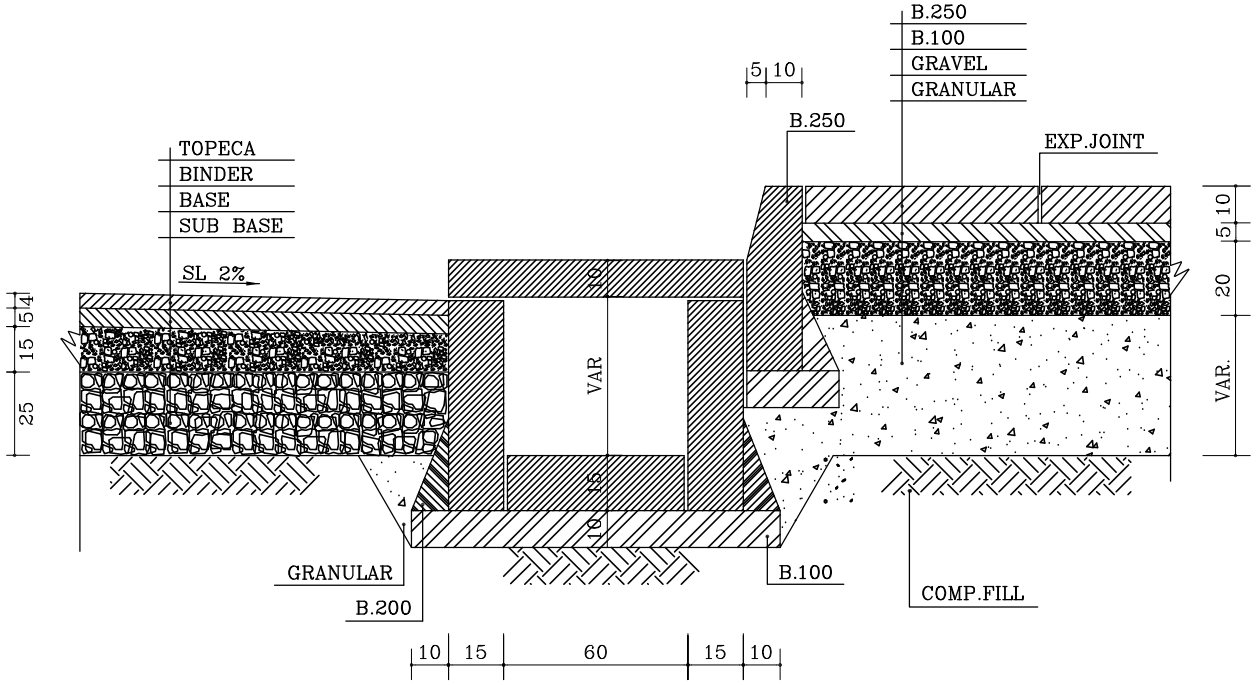

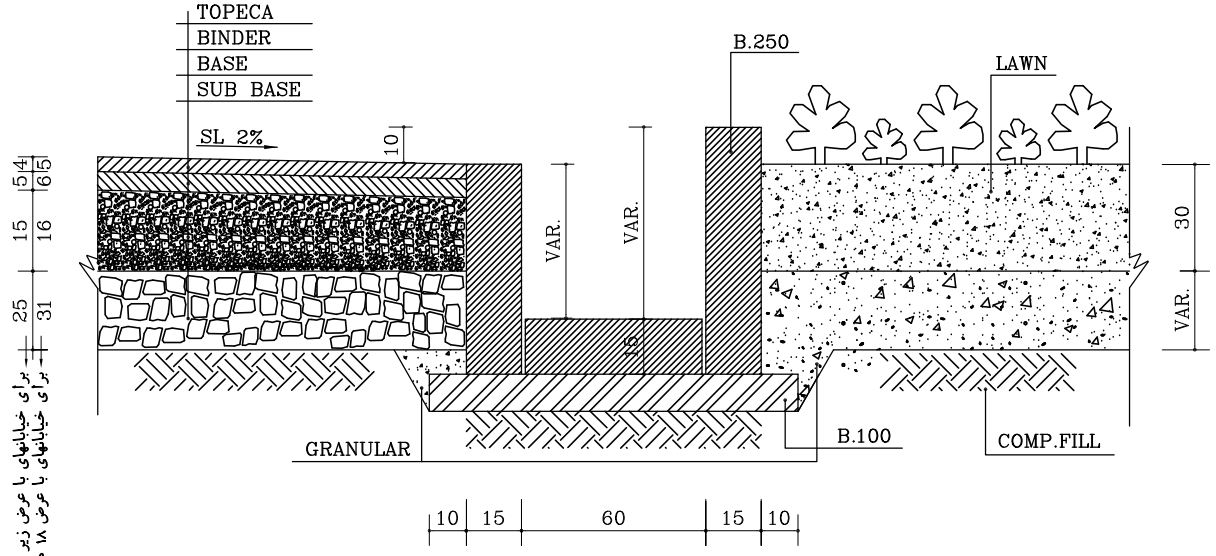

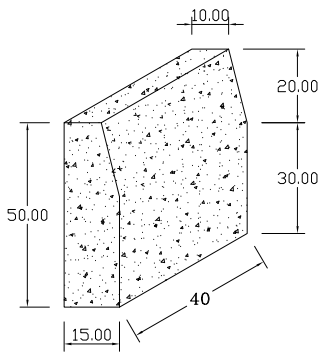

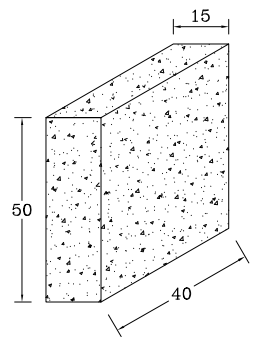

عنوان پروژه	مدرسه
کارفرما :	دهره افق فریب

مقیاس :	عنوان نقشه : Surfce Water Channels	معماری :
واحد:		تهویه:
مورخ :	شماره نقشه: 1	محاسب :
		کنترل :
		تصویب :
	شماره پروژه : AR-0000	
	تاریخ شروع پروژه:	